# №48832

## ДВИГАТЕЛЬ АЛ-31ФП
## ТЕЛЕГА

TEMP MODELS

СДЕЛАНО В РОССИИ

МАСШТАБ
1:48

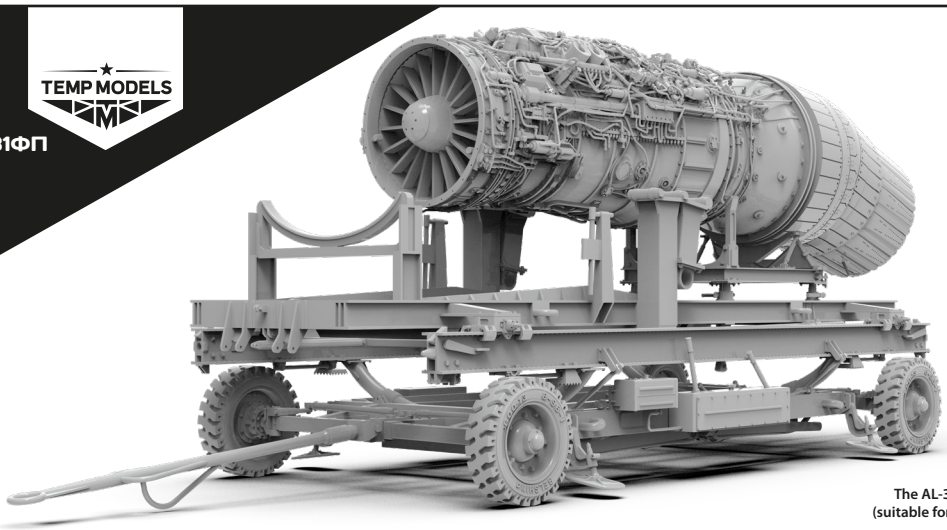

The AL-31FP aircraft engine / service cart
(suitable for modern Soviet/Russian aircraft)

To attach parts use a two-component epoxy adhesive. / Для склеивания деталей использовать двухкомпонентный эпоксидный клей.

## 1

### Удаление поддержек, сборка / removing the support column, assembly

remove / удалить  to glue / приклеить

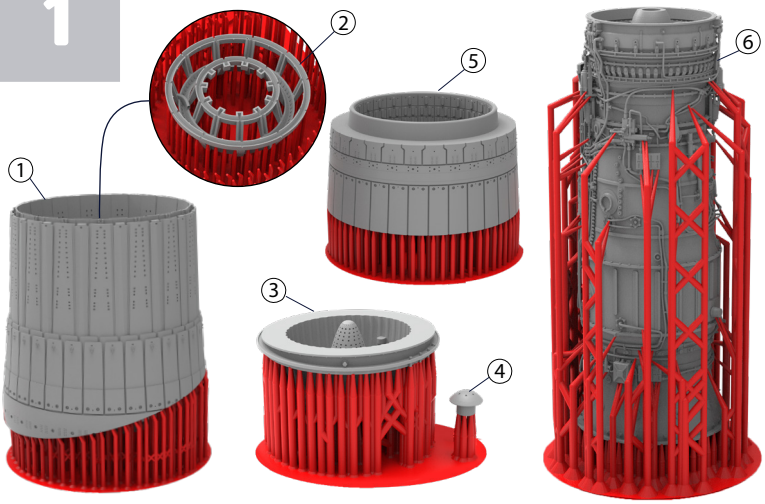


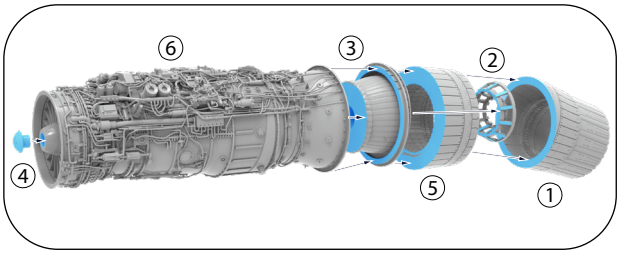


## 2

### Удаление поддержек / removing the support column

remove / удалить

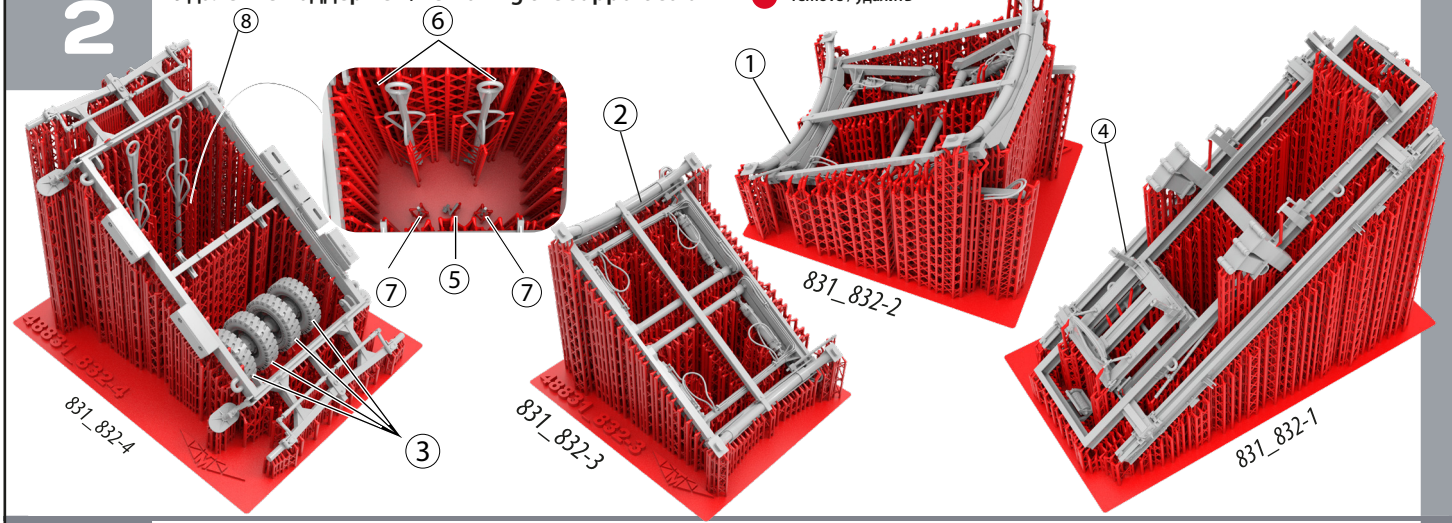


## 3

### Сборка / assembly

to glue / приклеить

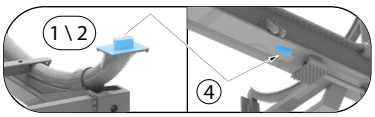


1 или 2 в зависимости от положения телеги

1 or 2 depending on the position of the cart

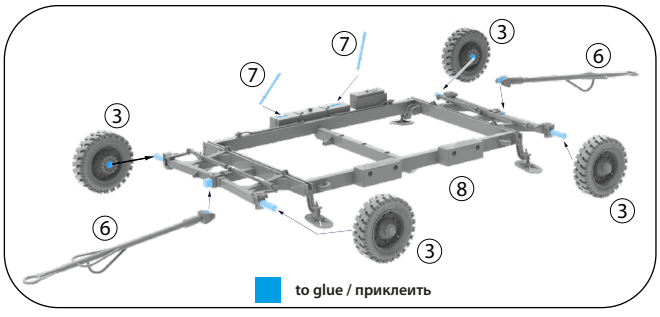


to glue / приклеить

