№32317

НАБОР ПИЛОНОВ
для МИГ-31

TEMP MODELS

СДЕЛАНО В РОССИИ

МАСШТАБ
1:32

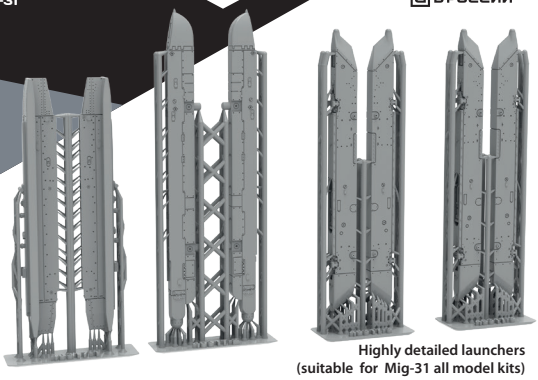

Highly detailed launchers
(suitable for Mig-31 all model kits)

To attach resin parts use cyanoacrylate glue. Для склеивания деталей использовать цианоакрилатный клей

1 Удаление поддержек / removing supports

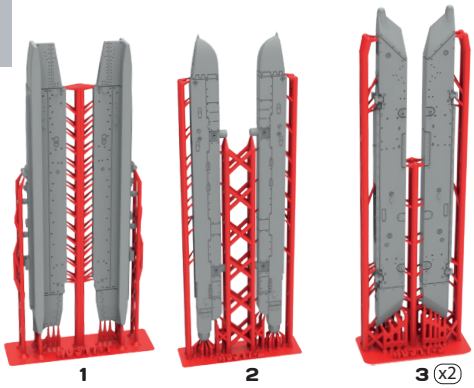

1
АПУ-60-2 / APU-60-2

2
АПУ-73 / APU-73

3 (x2)
АКУ-170 / AKU-170

remove / удалить

Материал хрупкий, работать с особой осторожностью

2 Сборка / assembling

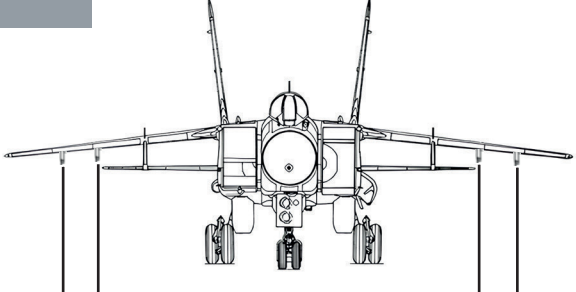

высверлить под крепление пилонов два отверстия 1,5 мм /
drill two hole under the launchers 1,5 mm
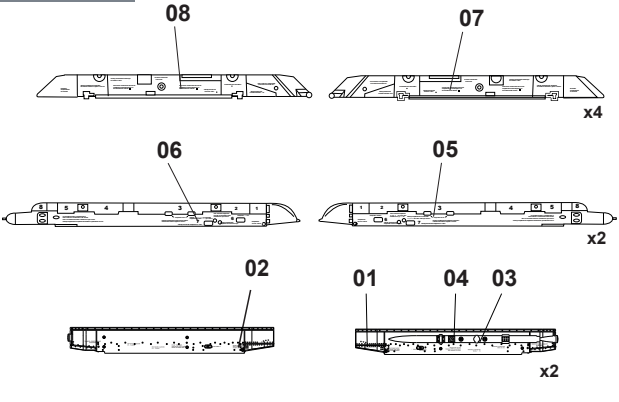
3 Расположение декалей / Decals location