№48463

КОМПЛЕКТ ОБСЛУЖИВАНИЯ ДВИГАТЕЛЕЙ

СУ-25

TEMP MODELS

СДЕЛАНО В РОССИИ

МАСШТАБ 1:48

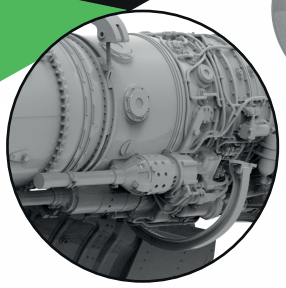

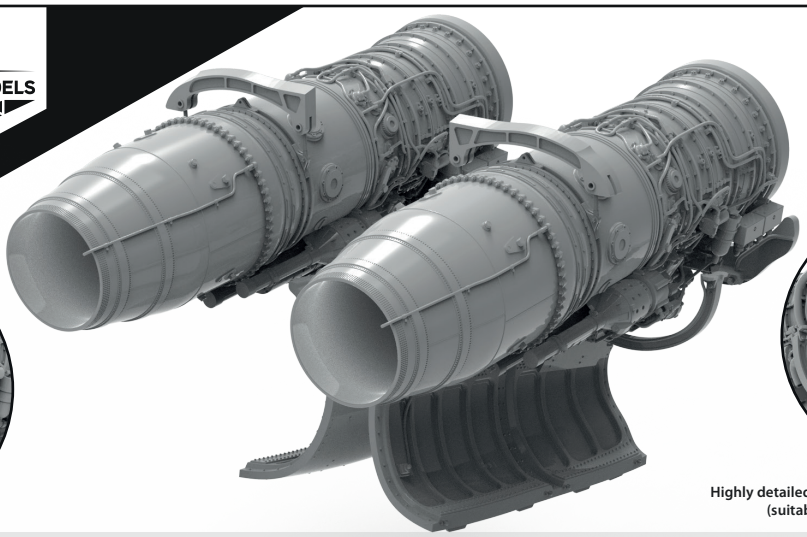

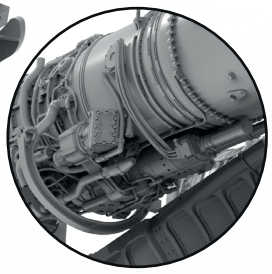

Highly detailed Su-25 engine maintenance kit
(suitable for Su-25SM3 all model kits)

To attach parts use a two-component epoxy adhesive. / Для склеивания деталей использовать двухкомпонентный эпоксидный клей.

1

Удаление поддержек / removing the support column

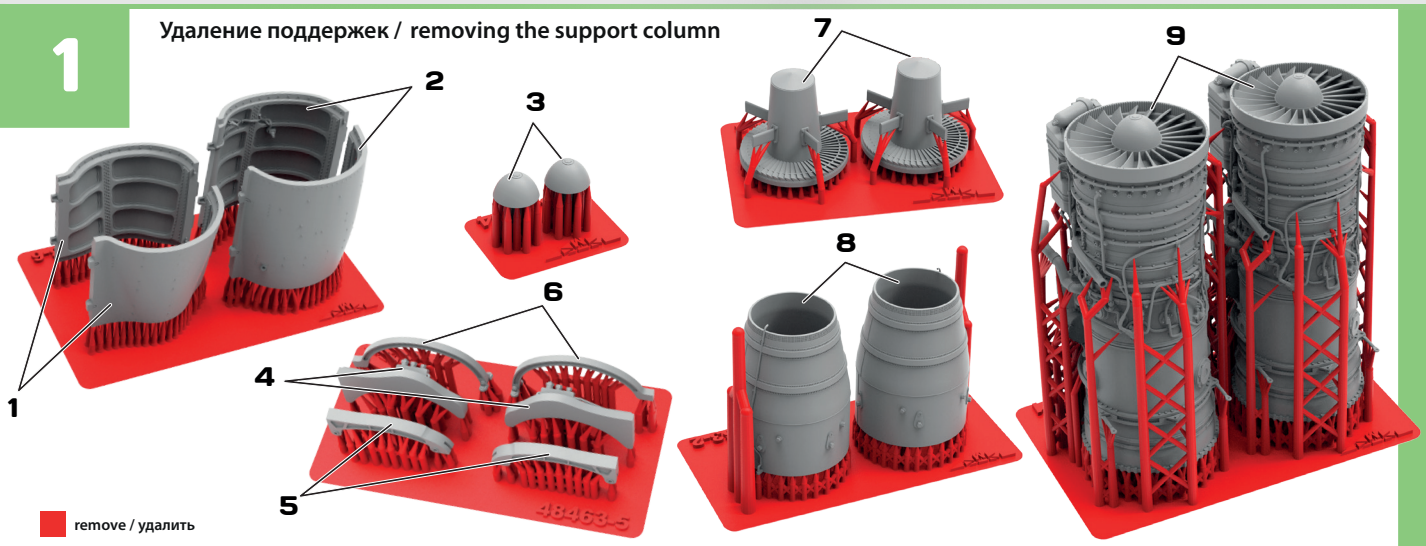

remove / удалить

2

Сборка / assembly

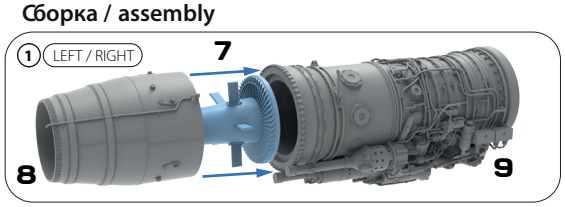

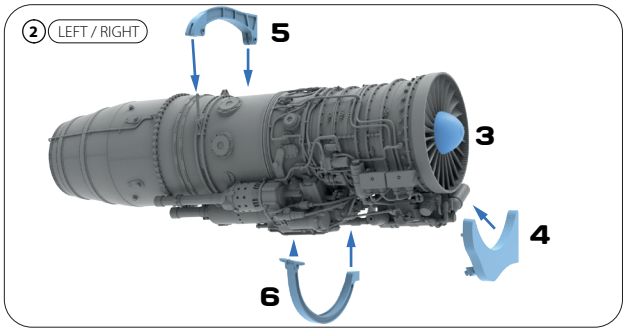

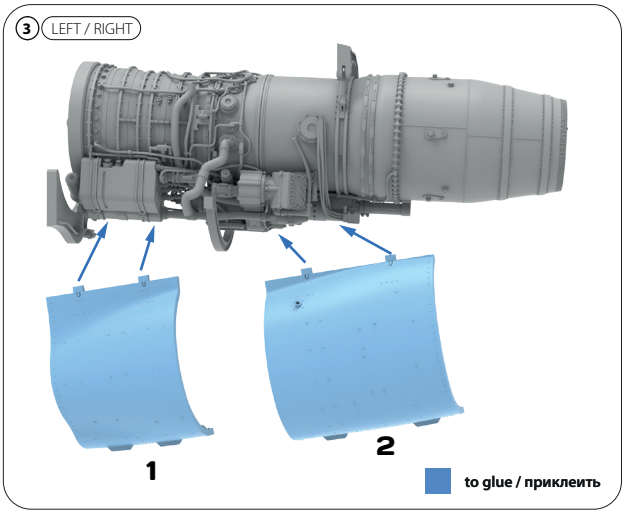

to glue / приклеить

3

Положение на модели / Position on the model

