TEMP MODELS

СДЕЛАНО В РОССИИ

№48302

ВЫСОКОДЕТАЛИЗИРОВАННЫЕ КОЛЕСА ШАССИ для СУ-30СМ

МАСШТАБ **1:48**



Highly detailed wheel set (suitable for Su-30SM all model kits)

To attach resin parts use cyanoacrylate glue. Для склеивания деталей использовать цианоакрилатный клей

1

Удаление поддержек / removing supports

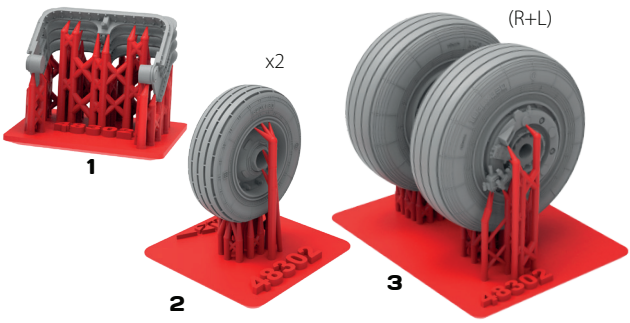

remove / удалить | to glue / приклеить | polish / шлифовать

2

Сборка / assembling

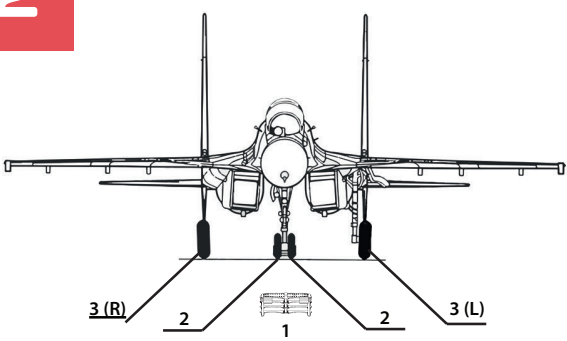

Установить вместо штатных колес набора, при необходимости расширить посадочные места колес при помощи мини-сверла/ Install instead of the standard set wheels, if necessary expand wheel seats with a mini drill

3

Положение на модели / position on the model

