№48426

НАБОР МЕХАНИЗАЦИИ КРЫЛА

СУ-25

TEMP MODELS

СДЕЛАНО В РОССИИ

МАСШТАБ
1:48



Highly detailed wing mechanization
(suitable for SU-25 model kits)

To attach resin parts use cyanoacrylate glue. Для склеивания деталей использовать цианоакрилатный клей

1

Удаление литьевых блоков / removing casting blocks

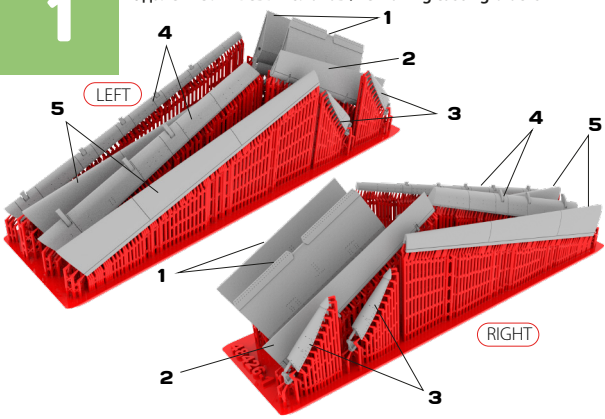

remove / удалить

2

Сборка / assembling

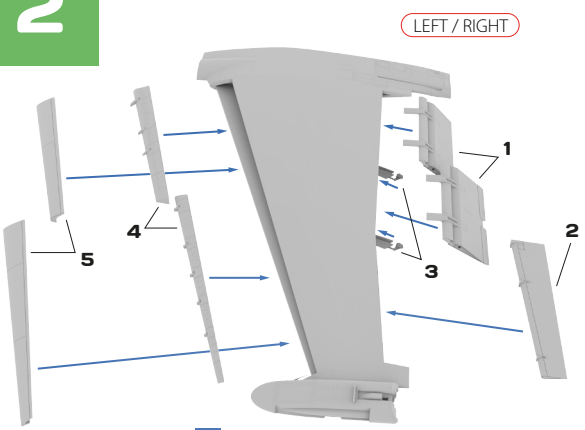

to glue / приклеить

3

Положение на модели / position in the model

