№48450
ПАЛУБНЫЙ ТЯГАЧ 39131

TEMP MODELS

СДЕЛАНО В РОССИИ

МАСШТАБ
1:48





! ДЛЯ СКЛЕИВАНИЯ ДЕТАЛЕЙ ИСПОЛЬЗОВАТЬ ДВУХКОМПОНЕНТНЫЙ ЭПОКСИДНЫЙ КЛЕЙ / TO ATTACH PARTS USE A TWO-COMPONENT EPOXY ADHESIVE !

КОМПЛЕКТАЦИЯ * EQUIPMENT * КОМПЛЕКТАЦИЯ * EQUIPMENT

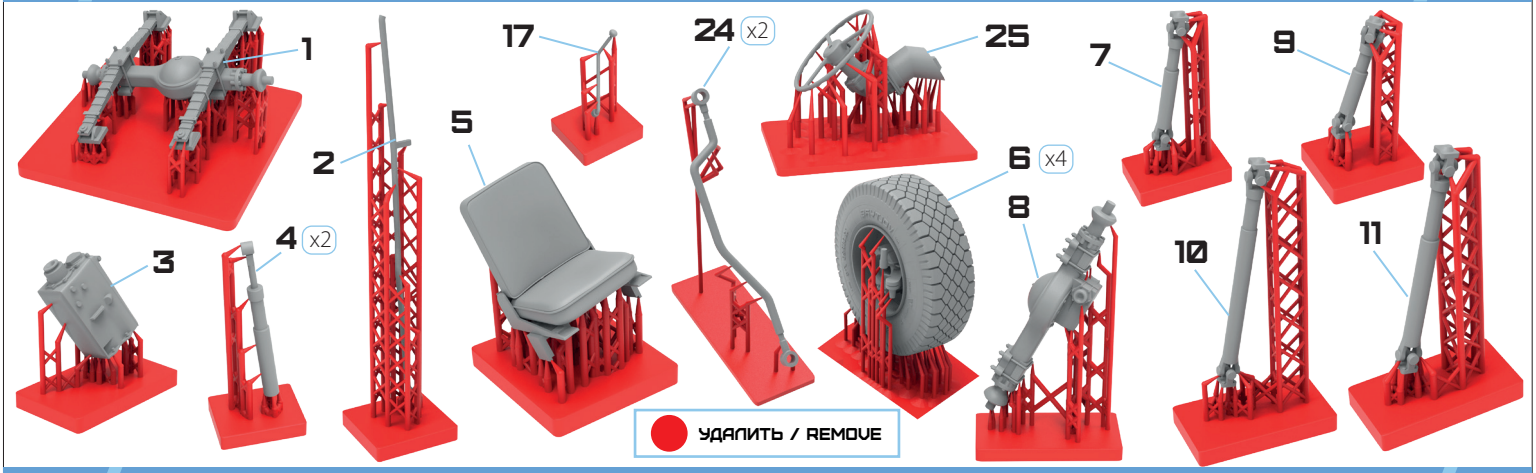

КОМПЛЕКТАЦИЯ * EQUIPMENT * КОМПЛЕКТАЦИЯ * EQUIPMENT

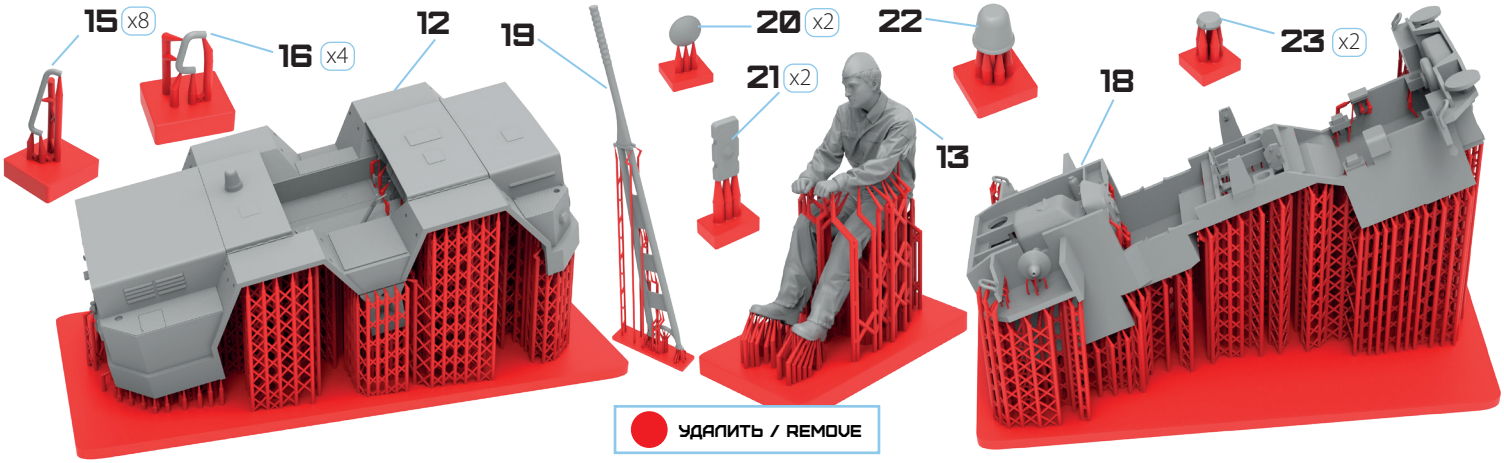

СБОРКА * ASSEMBLY * СБОРКА * ASSEMBLY

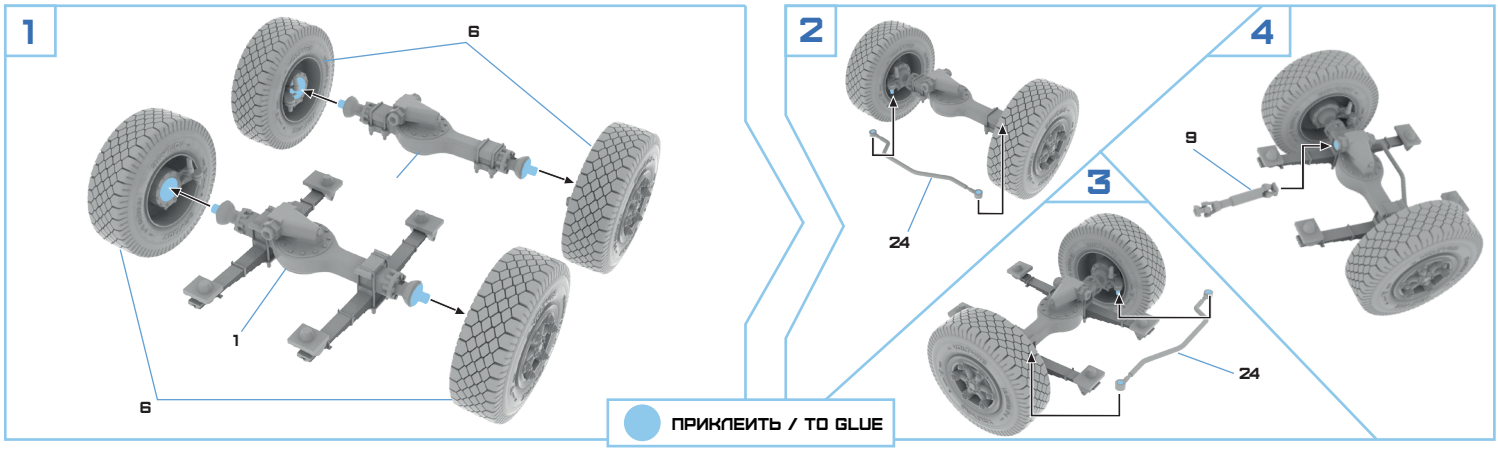

СБОРКА * ASSEMBLY * СБОРКА * ASSEMBLY

5

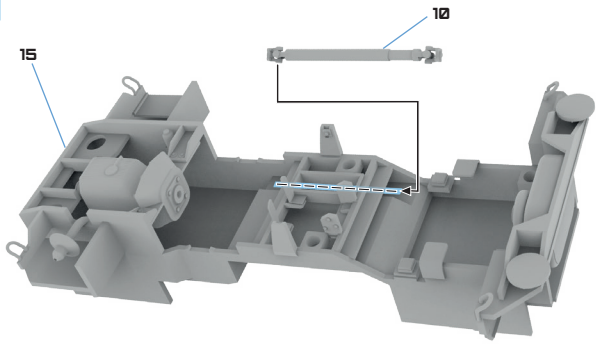

6

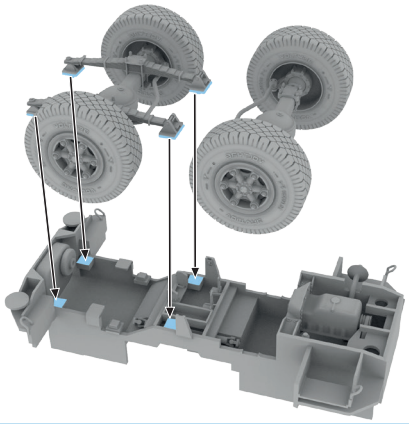

ПРИКЛЕИТЬ / TO GLUE

СБОРКА * ASSEMBLY * СБОРКА * ASSEMBLY

7

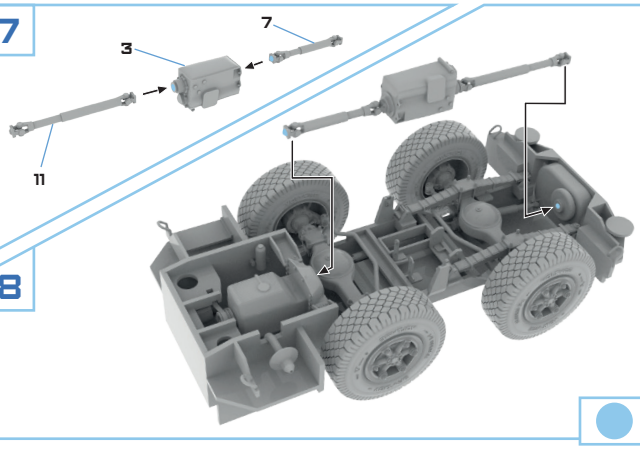

8

9

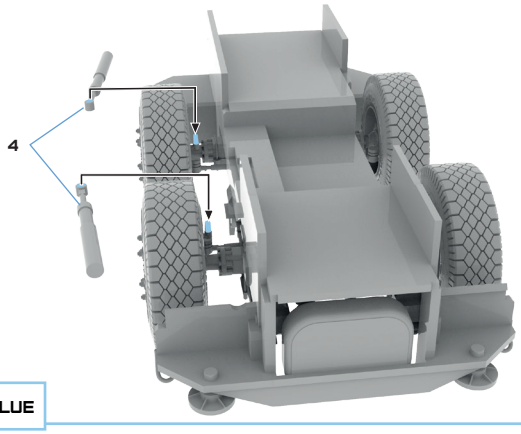

ПРИКЛЕИТЬ / TO GLUE

СБОРКА * ASSEMBLY

10

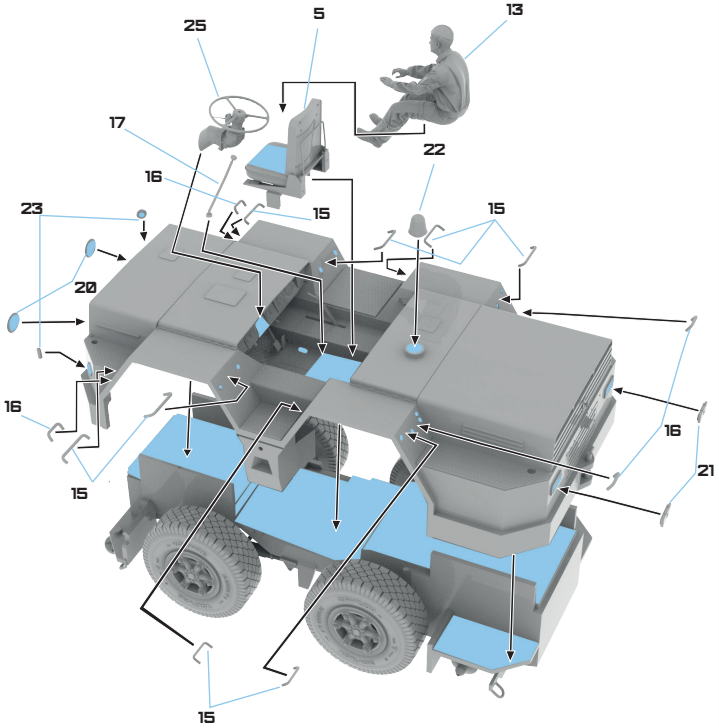

ПРИКЛЕИТЬ / TO GLUE

ДЕКАЛИ * DECALS

