№48278-1

СОПЛА РЕАКТИВНОГО ДВИГАТЕЛЯ АЛ-31Ф

СУ-27

TEMP MODELS

СДЕЛАНО В РОССИИ

МАСШТАБ
1:48

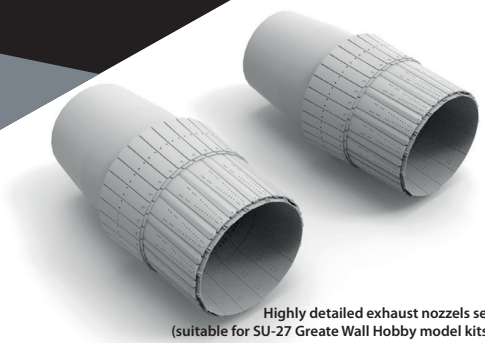

Highly detailed exhaust nozzels set
(suitable for SU-27 Greate Wall Hobby model kits)

To attach resin parts use cyanoacrylate glue. Для склеивания деталей использовать цианоакрилатный клей

1

Удаление литьевых блоков / removing casting blocks

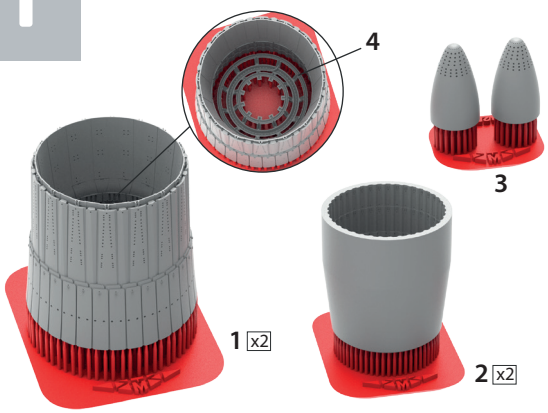

to glue / приклеить

remove / удалить

2

Сборка / assembling

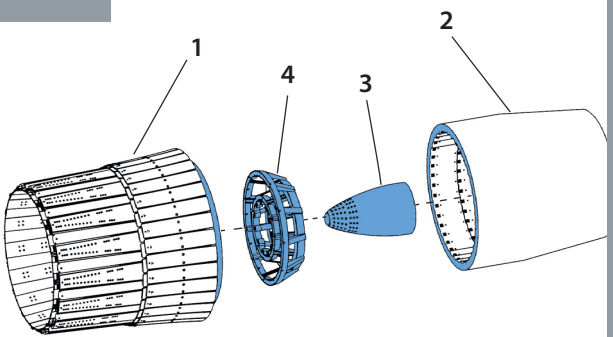

3

Сборка / assembling

