TEMP MODELS

СДЕЛАНО В РОССИИ

№48230

УПРАВЛЯЕМАЯ РАКЕТА ГРОМ-1

МАСШТАБ
1:48



Highly detailed missile GROM-1

To attach resin parts use cyanoacrylate glue. Для склеивания деталей использовать цианоакрилатный клей

1

Удаление литьевых блоков / removing casting blocks

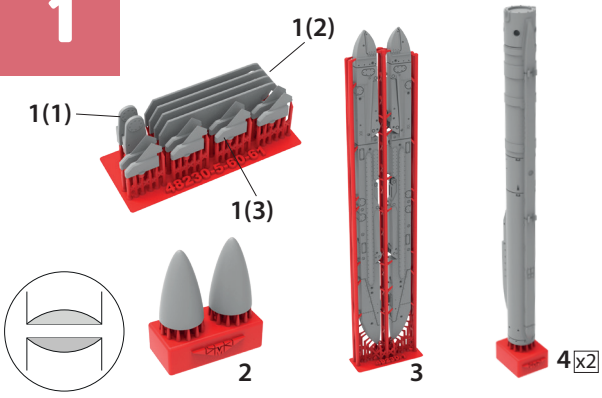

В местах соединения деталей 2 и 4 шлифовать до небольшого углубления

polish / шлифовать — remove / удалить — to glue / приклеить

2

Сборка / assembling

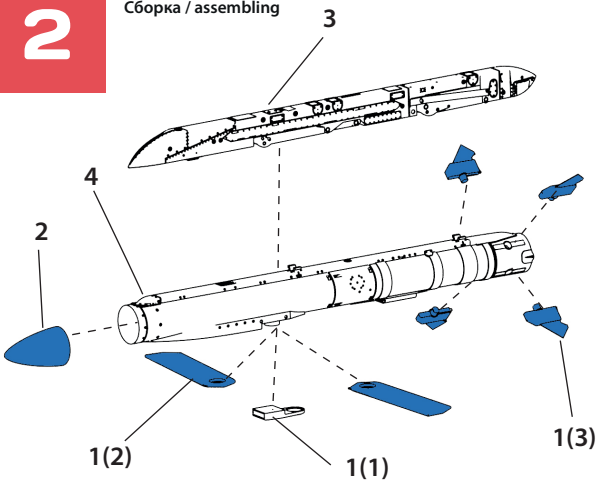

3

Расположение декалей/Decals location

