TEMP MODELS

СДЕЛАНО В РОССИИ

№48224

УПРАВЛЯЕМАЯ РАКЕТА Х-25МП

МАСШТАБ
1:48



Highly detailed missile H-25MP

To attach resin parts use cyanoacrylate glue. Для склеивания деталей использовать цианоакрилатный клей

1

Удаление литьевых блоков / removing casting blocks

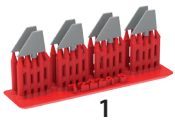







remove / удалить | to glue / приклеить | polish / шлифовать

2

Сборка / assembling

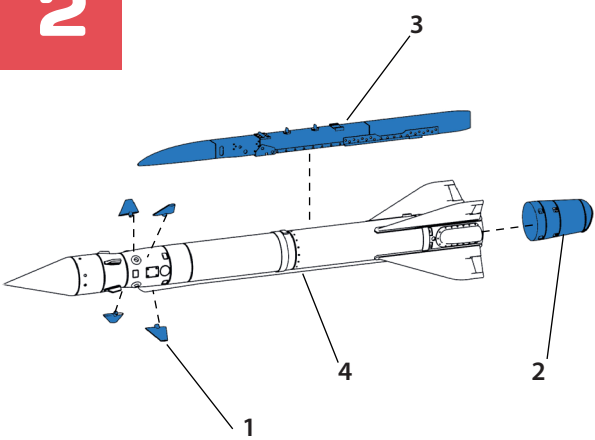

3

Расположение декалей/Decals location

