TEMP MODELS

СДЕЛАНО В РОССИИ

№48202

УПРАВЛЯЕМАЯ РАКЕТА Р-27Т, АКУ-470, АПУ-470

МАСШТАБ
1:48

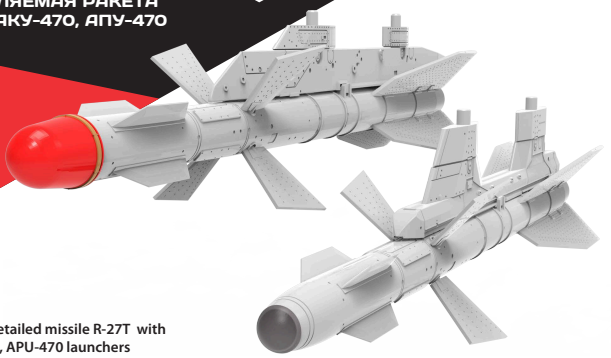

Highly detailed missile R-27T with AKU-470, APU-470 launchers

To attach resin parts use cyanoacrylate glue. /Для склеивания деталей использовать цианоакрилатный клей.

1

Удаление литьевых блоков / removing casting blocks

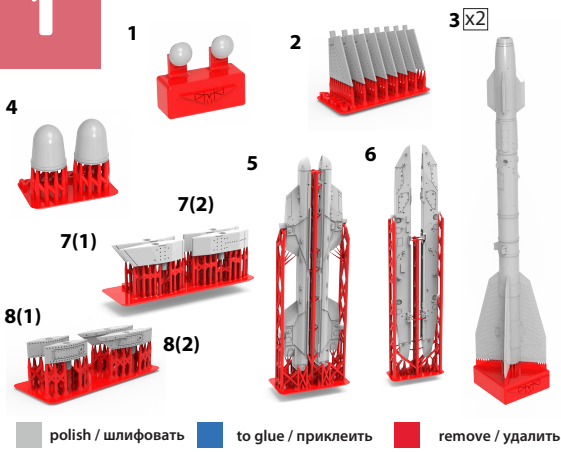

polish / шлифовать — to glue / приклеить — remove / удалить

2

Сборка / assembling

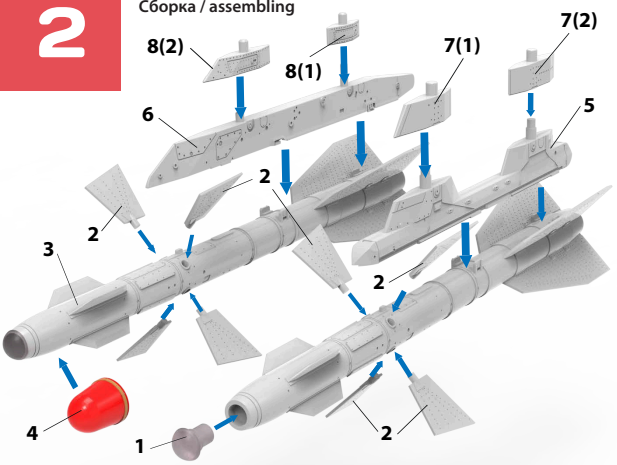

3

Расположение декалей / Decals location

