TEMP MODELS

СДЕЛАНО В РОССИИ

№72280

АВИАБОМБА ФАБ-500М-62+УМПК

МАСШТАБ **1:72**

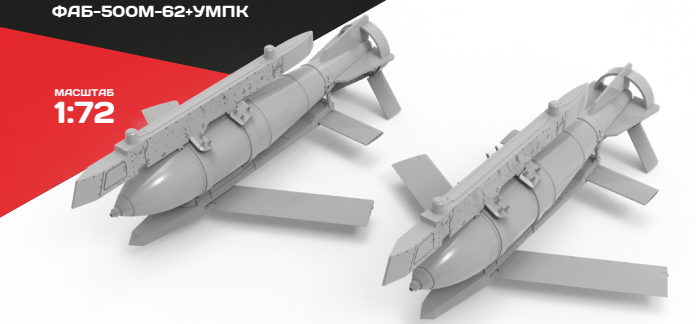

Highly detailed aerial bomb FAB-500M-62+UMPK

To attach resin parts use cyanoacrylate glue. Для склеивания деталей использовать цианоакрилатный клей

1

Удаление литьевых блоков / removing casting blocks

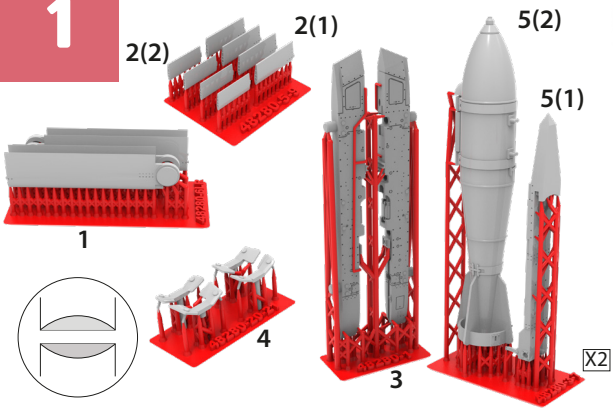

В местах соединения деталей 3 и 5 шлифовать до небольшого углубления

polish / шлифовать — remove / удалить — to glue / приклеить

2

Сборка / assembling

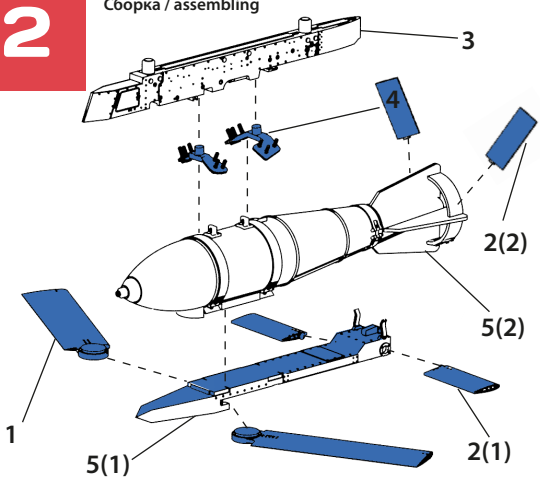

3

Расположение декалей/Decals location

