TEMP MODELS

СДЕЛАНО В РОССИИ

№48286

УПРАВЛЯЕМАЯ РАКЕТА Х-23

МАСШТАБ
1:48

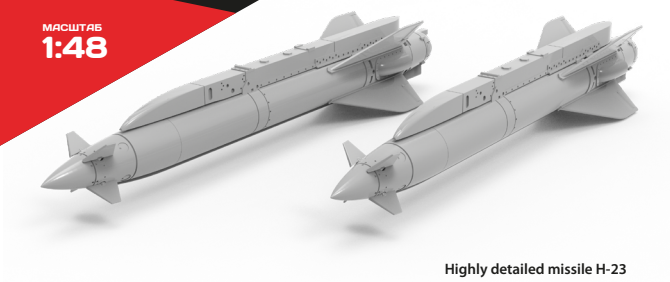

Highly detailed missile H-23

To attach resin parts use cyanoacrylate glue. Для склеивания деталей использовать цианоакрилатный клей

1

Удаление литьевых блоков / removing casting blocks

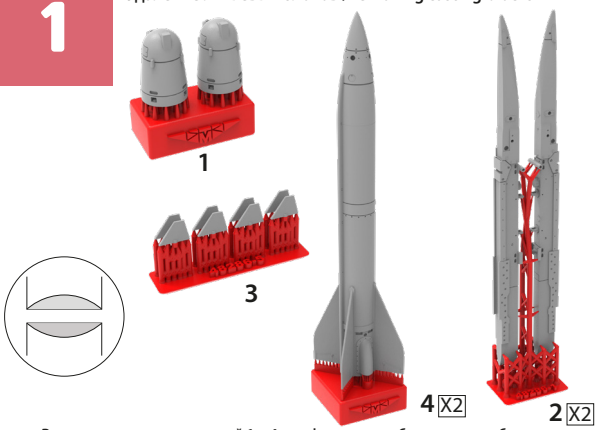

В местах соединения деталей 1 и 4 шлифовать до небольшого углубления

polish / шлифовать remove / удалить to glue / приклеить

2

Сборка / assembling

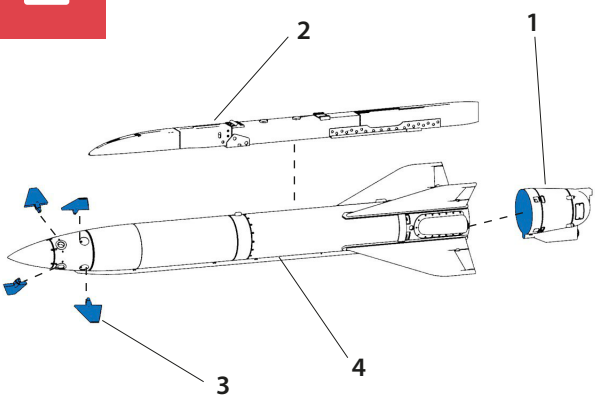

3

Расположение декалей/Decals location

