№72052

НАБОР АНТЕНН И ДАТЧИКОВ
для СУ-25СМ/СМ(3)

TEMP MODELS

СДЕЛАНО В РОССИИ

МАСШТАБ
1:72

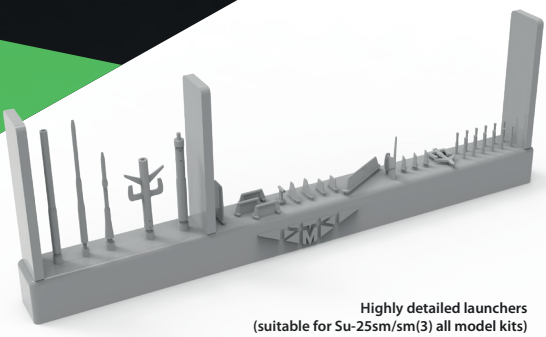

Highly detailed launchers
(suitable for Su-25sm/sm(3) all model kits)

To attach resin parts use cyanoacrylate glue. Для склеивания деталей использовать цианоакрилатный клей

1

Удаление литьевых блоков / removing casting blocks

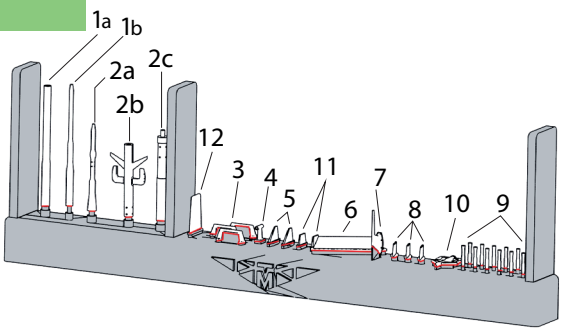

remove / удалить to glue / приклеить polish / шлифовать

2

Положение на модели / position on the model

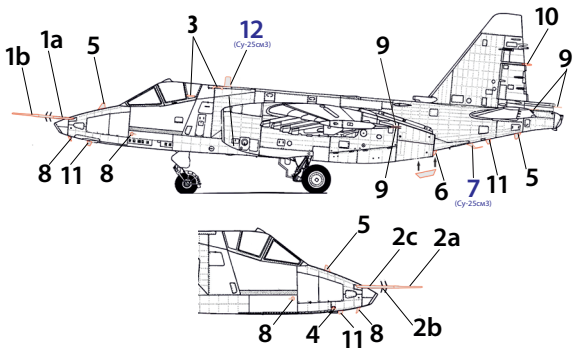

3

Положение на модели / position on the model

